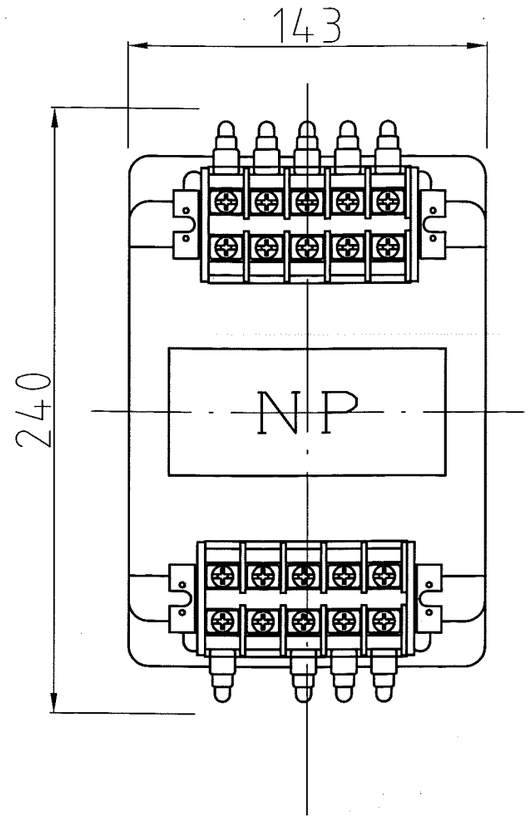

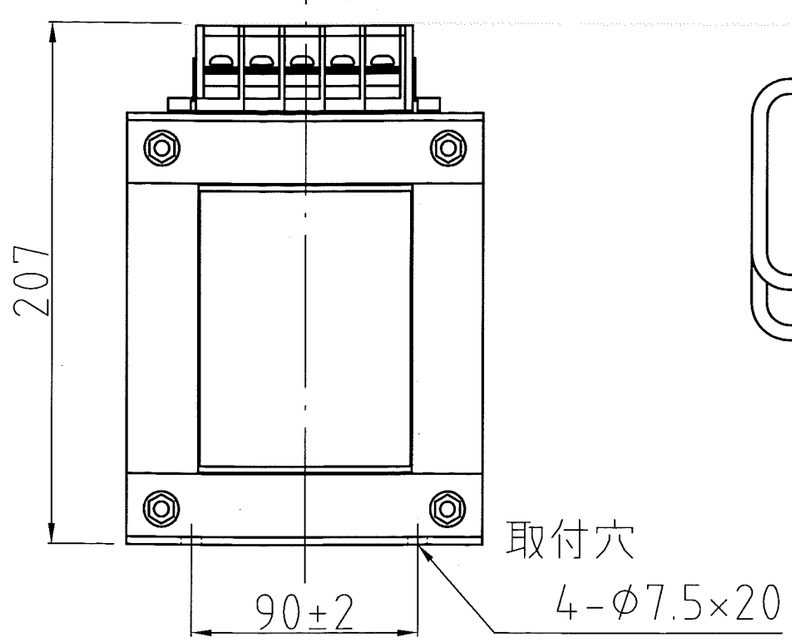

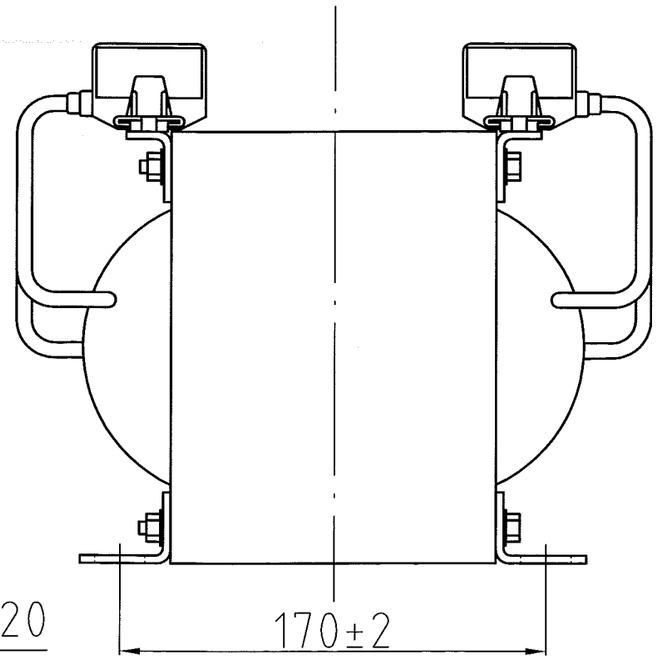

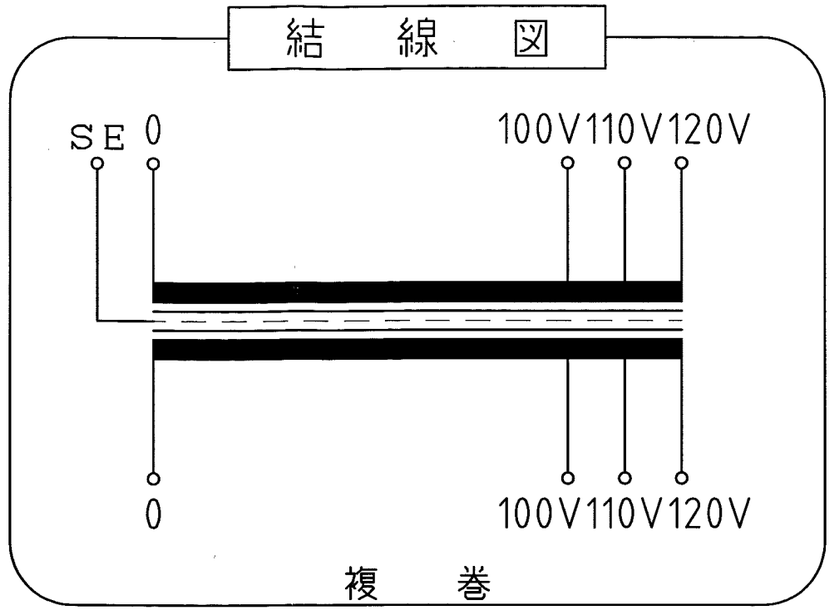

仕　様

品　名	単相変圧器
品　番	WTP-2000ME
容　量	2 k VA
相　数	1φ/1φ
周 波 数	50/60Hz
1 次電圧	100,110,120 V
2次電圧	100,110,120 V
2次電流	16.6 A
巻　線	複　巻
定　格	連　続
絶縁種類	A 種
冷却方式	乾式自冷式
質　量	約 24.2 kg
端子ビス	1次 M5 / 2次 M5

No,	Date	Signed	Approved	Note
△				
△				
△				
△				
△				

承認 APPR.	検図 CHECK	設計 DESI.	製図 DRAWN
07:10:22	10:22	10:22	:
藁	藁	加田	

作成：DATE 2007 年 10 月 22 日

尺度：SCALE free　単位：UNIT mm

品名：NAME 単相変圧器

鎌田信号機株式会社
KAMADA SIGNAL APPLIANCES CO.,LTD.

図番：DRAWING NUMBER 97HW6112-D1　REV. D

図名：TITLE 仕様・外観寸法図

三角図法：3RD