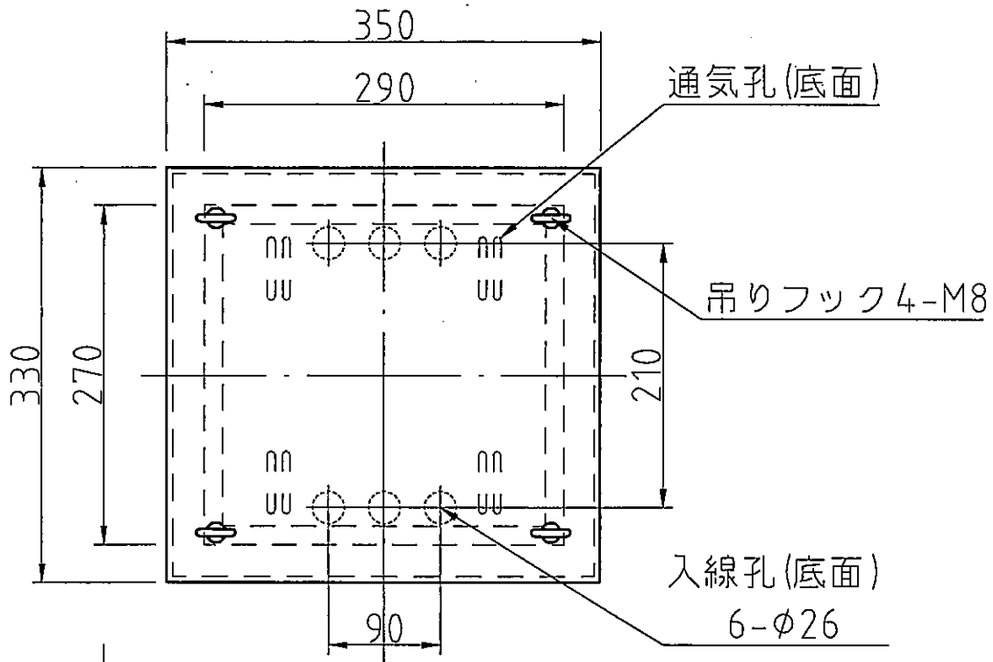

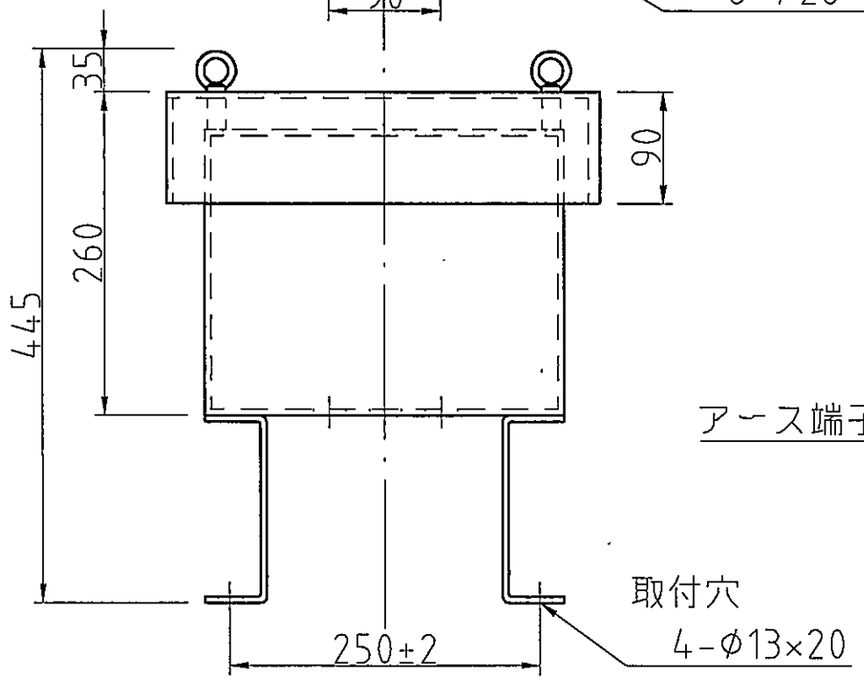

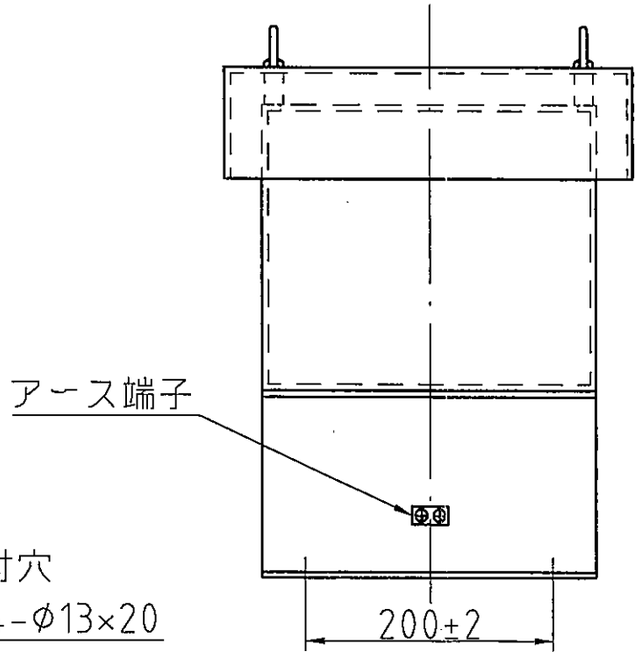

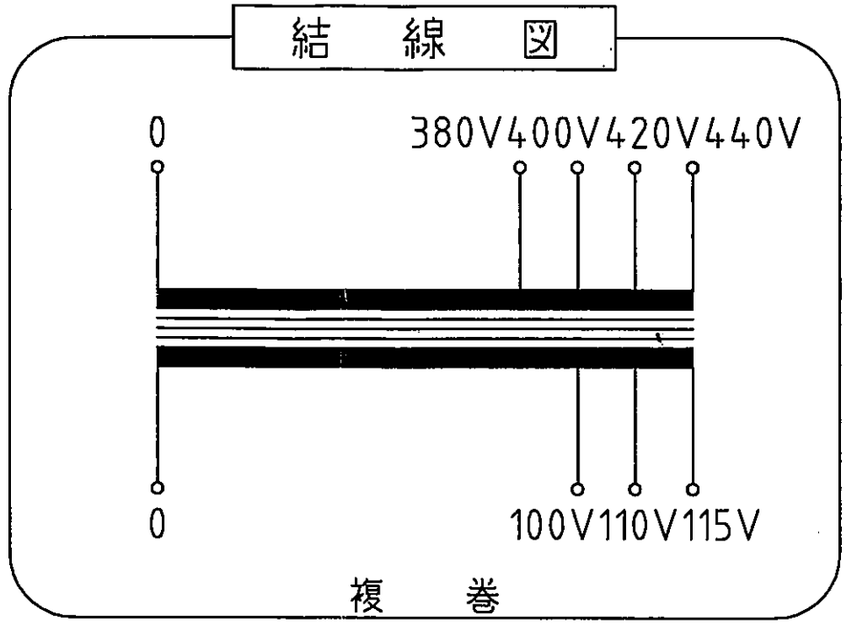

仕　様

品　名	単相変圧器
品　番	WBO-2000H
容　量	2 k VA
相　数	1φ/1φ
周波数	50/60Hz
1次電圧	380,400,420,440 V
2次電圧	100,110,115 V
2次電流	17.3 A
巻　線	複　巻
定　格	連　続
絶縁種類	A 種
冷却方式	乾式自冷式
重　量	約 36.5 kg
端子ボルト	1次 M5 / 2次 M5

注 本商品は防水構造にはなっておりません。
ケースNo,206 (防雨型ケース)
材質： SPC 本体 t=1.6 取付足 t=4.5
塗装色：シルバーハンマートン

No.	Date	Signed	Approved	Note
△				
△				
△				
△				
△				

承認 APPR.	検図 CHECK	設計 DESI.	製図 DRAWN
03:7:29	7:29	7:29	:
片野	加田	田上	

作成：DATE 2003 年 7 月 29 日
尺度：SCALE -f-
単位：UNIT; mm
三角図法：3RD

品名：NAME 単相変圧器

鎌田信号機株式会社
KAMADA SIGNAL APPLIANCES CO.,LTD.

図番：DRAWING NUMBER 97HB6088-D2

図名：TITLE 仕様、外観寸法図