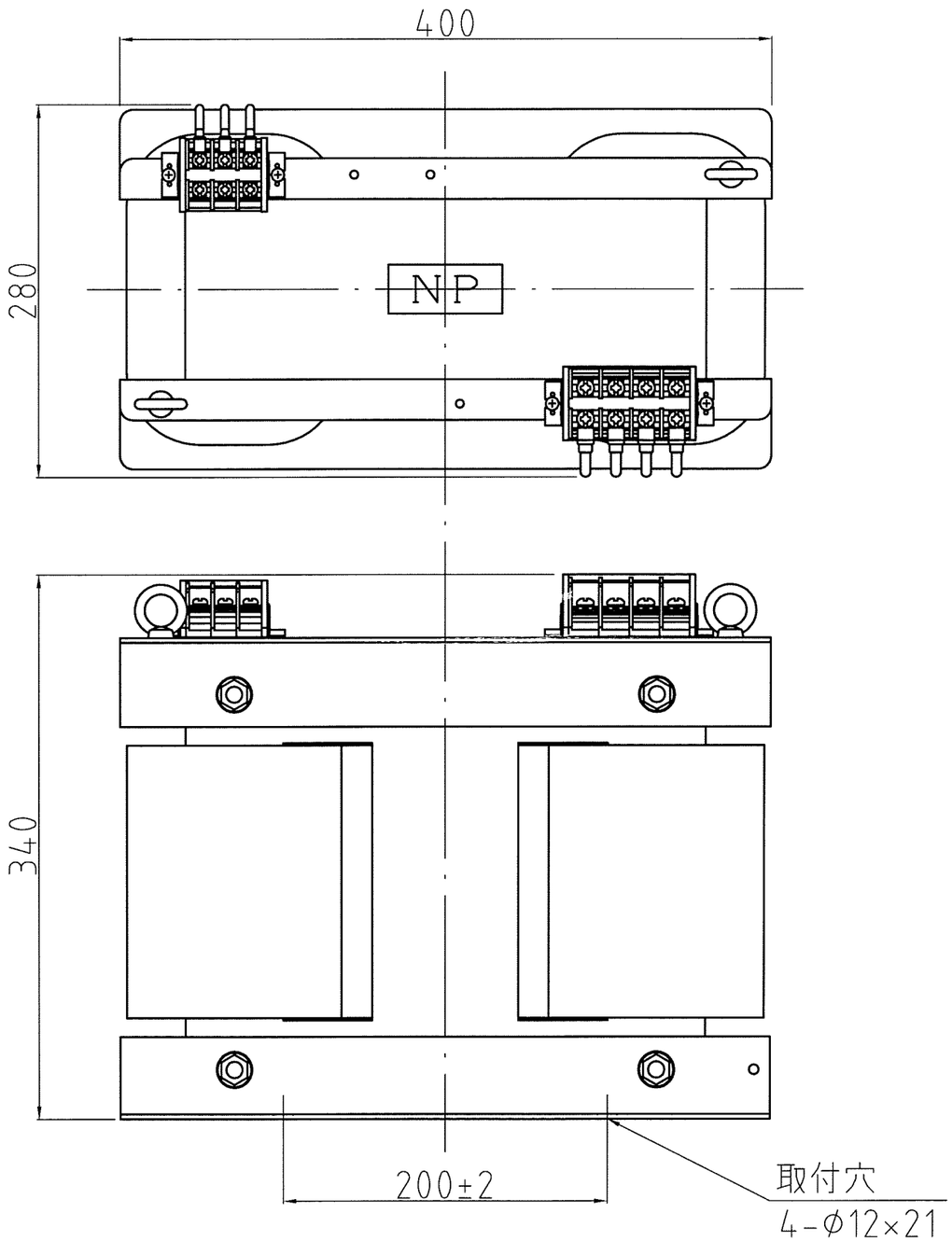

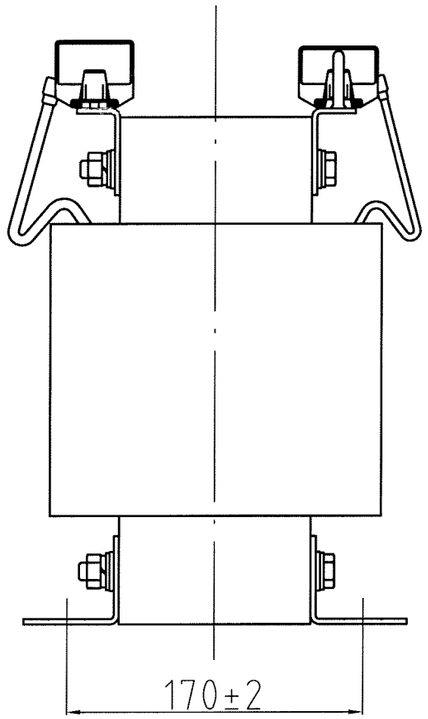

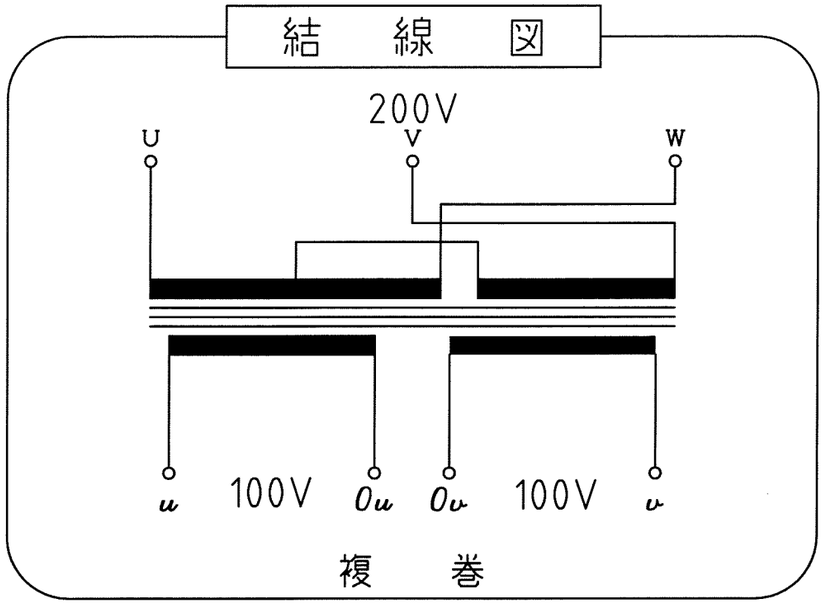

仕　様

品　名	スコット結線変圧器
品　番	3WT-7500S
容　量	7.5 k　VA
相　数	3φ/2φ
周 波 数	50/60Hz
1 次電圧	200　V
2 次電圧	100V × 2回路
2 次電流	37.5A × 2回路
巻　線	複　巻
定　格	連　続
絶縁種類	B　種
冷却方式	乾式自冷式
質　量	約　93.0　kg
端子ビス	1次 M5 / 2次 M6

No,	Date	Signed	Approved	Note
△				
△				
△				
△				
△				

承認 APPR.	検図 CHECK	設計 DESI.	製図 DRAWN
'06:9:4	9:4	9:4	:
高木	高木	加田	

作成：DATE　2006 年 9 月 4 日

品名：NAME　スコット結線変圧器

図番：DRAWING NUMBER　97HW5025-D2

REV.　E

尺度：SCALE　free

単位：UNIT　mm

鎌田信号機株式会社
KAMADA SIGNAL APPLIANCES CO.,LTD.

図名：TITLE　仕様・外観寸法図

三角図法：3RD