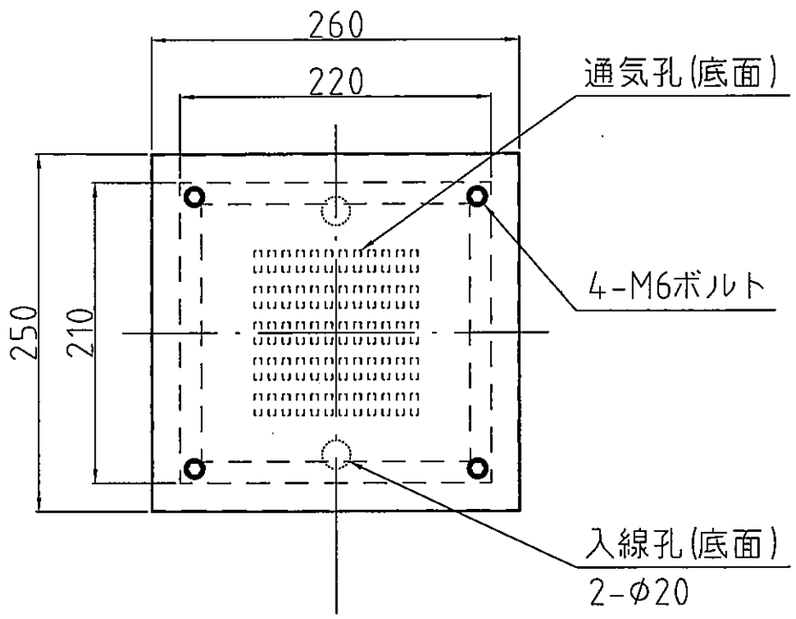

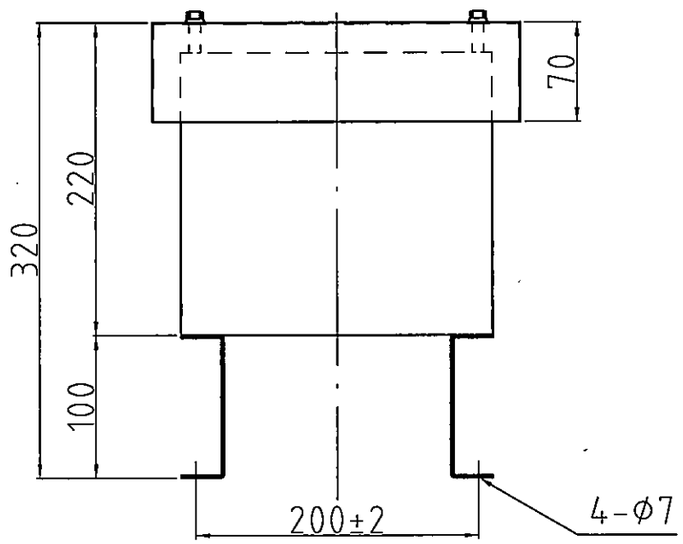

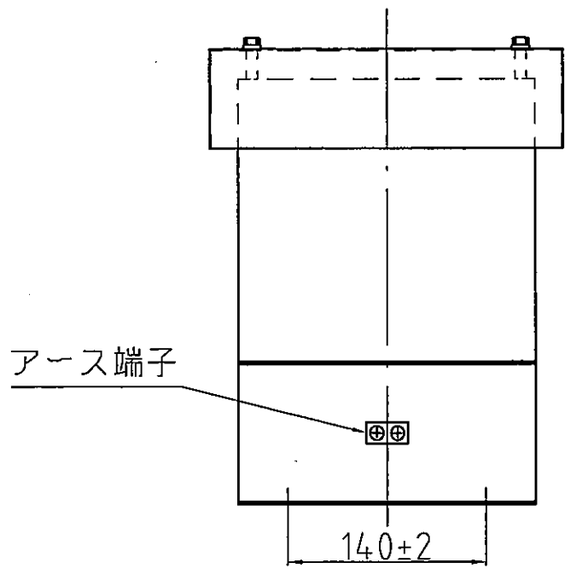

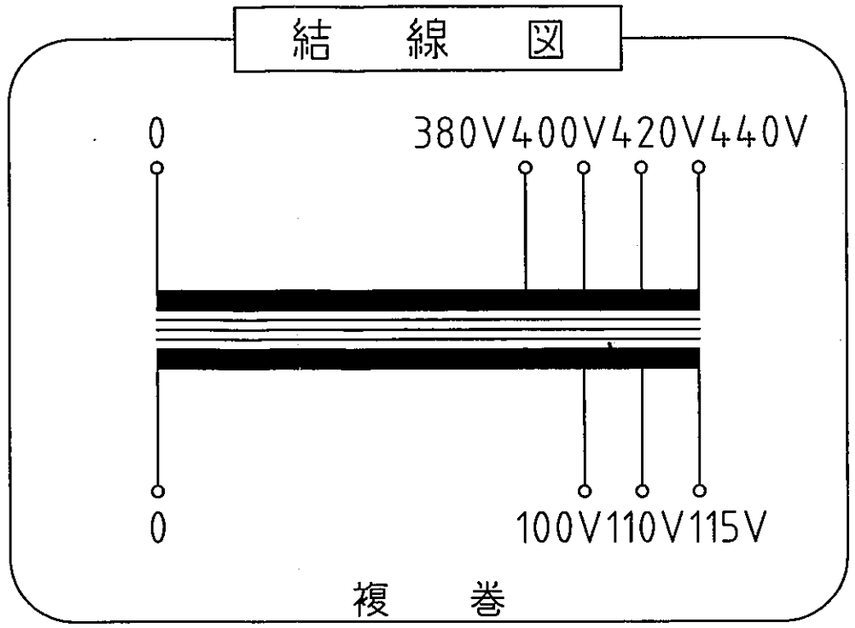

仕　様

品　名	単相変圧器
品　番	WBO-50H
容　量	50 VA
相　数	1φ/1φ
周波数	50/60Hz
1次電圧	380,400,420,440 V
2次電圧	100,110,115 V
2次電流	0.43 A
巻　線	複　巻
定　格	連　続
絶縁種類	A 種
冷却方式	乾式自冷式
重　量	約 6.1 kg
端子ボルト	1次 M4 / 2次 M4

注 本商品は防水構造にはなっておりません。
ケースNo,204 (防雨型ケース)
材質： SPC 本体 t=1.0 取付足 t=2.0
塗装色：シルバーハンマートン

No,	Date	Signed	Approved	Note
△				
△				
△				
△				
△				

承認 APPR.	検図 CHECK	設計 DESI.	製図 DRAWN
3:7:29	7:29	7:29	:
片野	加田	里	

作成：DATE 2003年 7月 29日
尺度：SCALE -f-
単位：UNIT; mm
三角図法：3RD

品名：NAME 単相変圧器
鎌田信号機株式会社
KAMADA SIGNAL APPLIANCES CO.,LTD.

図番：DRAWING NUMBER 97HB6079-D2
図名：TITLE 仕様、外観寸法図