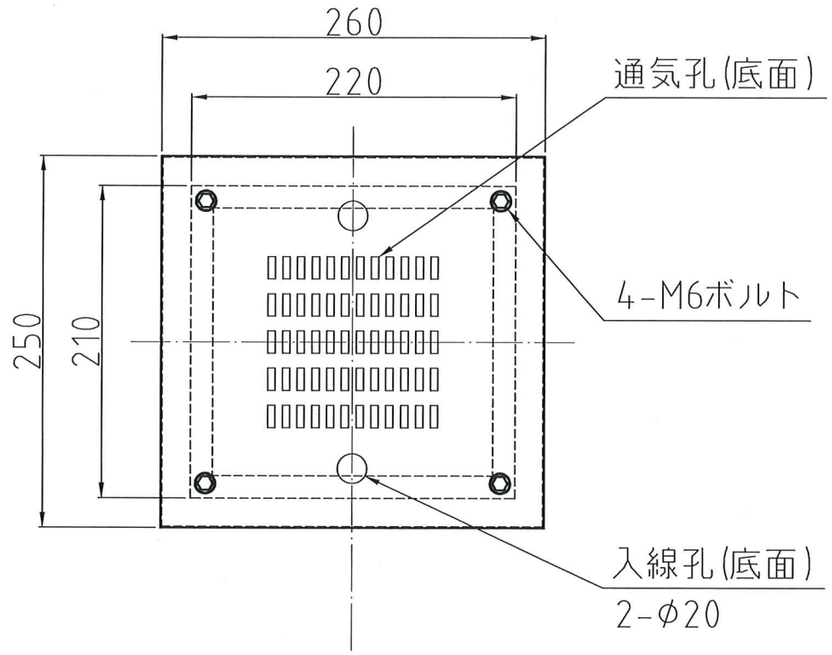

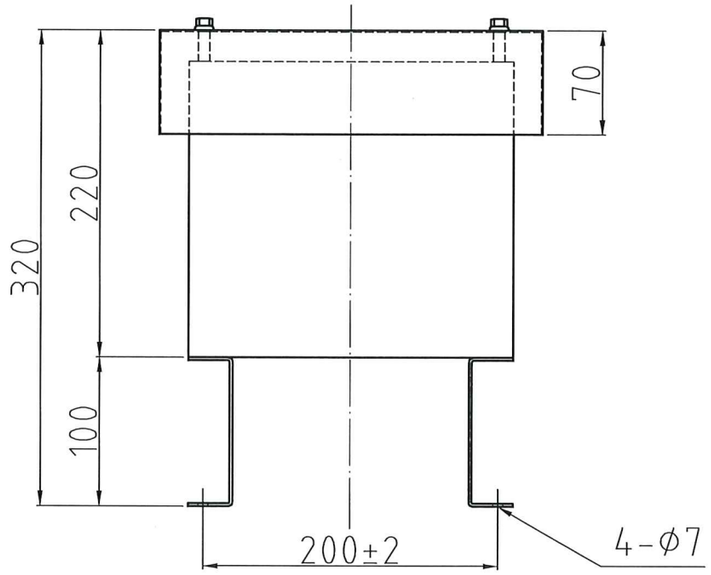

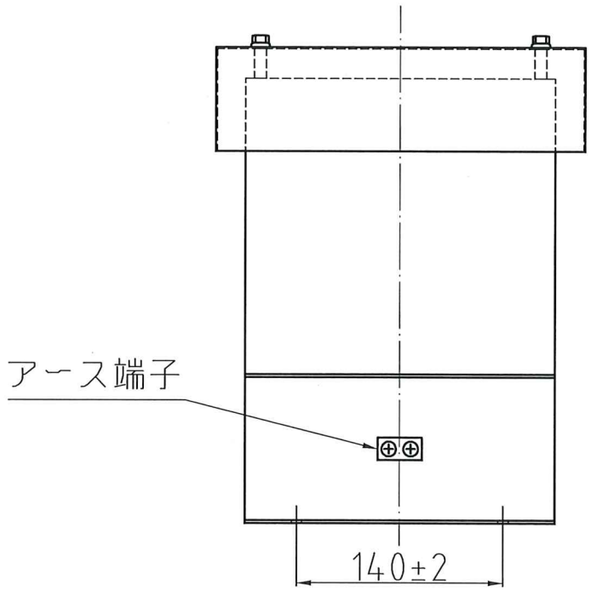

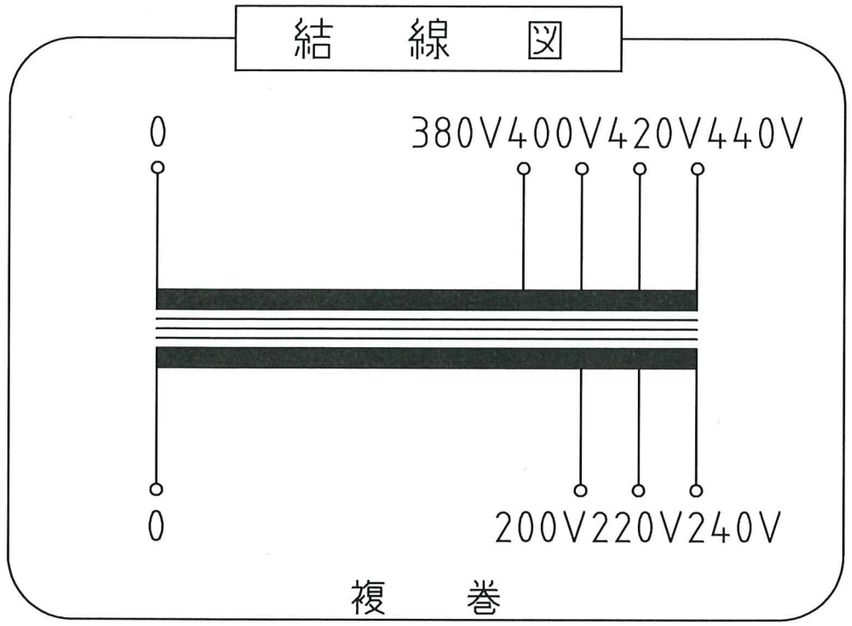

注 本商品は防水構造にはなっておりません。
ケースNo,204 (防雨型ケース)
材質： SPC 本体 t=1.0 取付足 t=2.0
塗装色：5Y7/1 半ツヤ
端子種別：ブロック端子台

仕　様

品　名	単相変圧器
品　番	WBO-100G
容　量	100 VA
相　数	1φ/1φ
周 波 数	50/60Hz
1次電圧	380,400,420,440 V
2次電圧	200,220,240 V
2次電流	0.41 A
巻　線	複　巻
定　格	連　続
絶縁種類	A 種
冷却方式	乾式自冷式
質　量	約 7.2 kg
端子ビス	1次 M4 / 2次 M4

No,	Date	Signed	Approved	Note
△				
△				
△				
△				
△				

承認 APPR.	検図 CHECK	設計 DESI.	製図 DRAWN
技術部 '24.5.-1 西川	技術部 '24.5.-1 花本	技術部 '24.5.-1 首藤	

作成：DATE 2024 年 5 月 1 日
尺度：SCALE Free
品名：NAME 単相変圧器
鎌田信号機株式会社 KAMADA SIGNAL APPLIANCES CO.,LTD.
図番：DRAWING NUMBER 97HB6067-D2Y
REV. A
図名：TITLE 仕様・外観寸法図
三角図法：3RD 単位 UNIT：mm