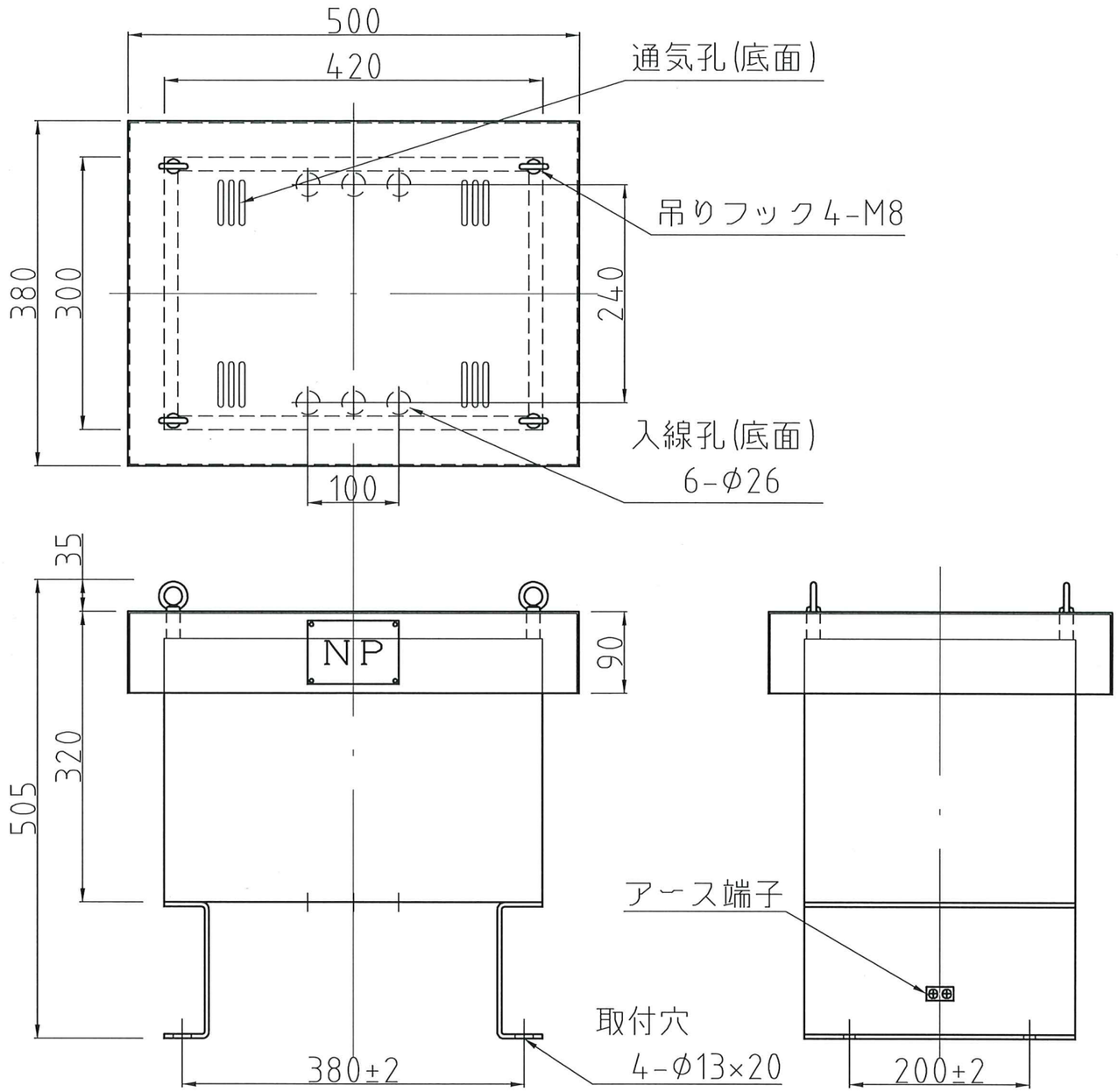

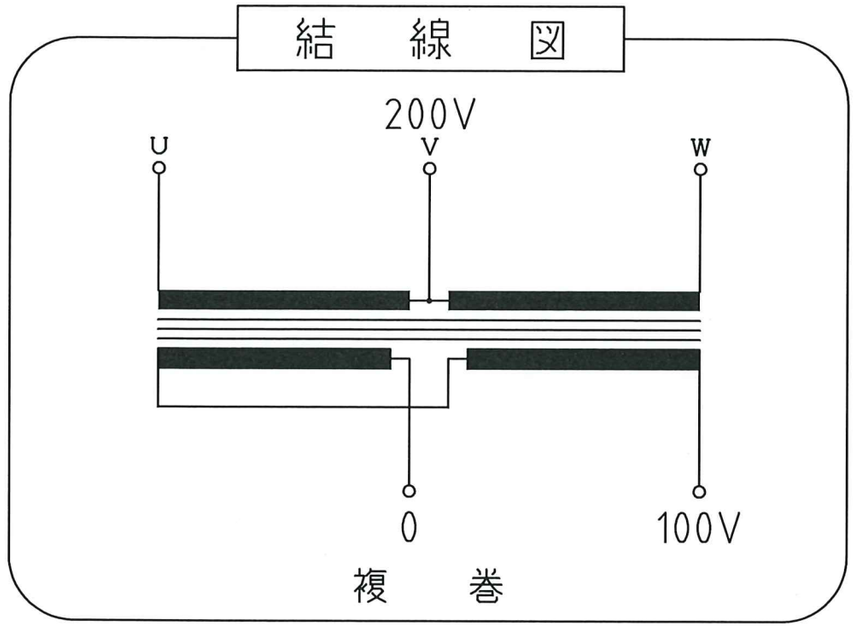

注 本商品は防水構造にはなっておりません。
ケースNo,208 (防雨型ケース)
材質： SPC 本体 t=1.6 取付足 t=4.5
塗装色：5Y7/1 半ツヤ
端子種別：ブロック端子台

仕　様

品　名	正V逆V結線変圧器
品　番	3WBO-3000A
容　量	3 k VA
相　数	3φ/1φ
周 波 数	50/60Hz
1次電圧	200 V
1次電流	U,W相:8.66A,V相:17.3A
2次電圧	100 V
2次電流	30 A
巻　線	複　巻
定　格	連　続
絶縁種類	B 種
冷却方式	乾式自冷式
質　量	約 54 kg
端子ビス	1次 M5 / 2次 M5

No,	Date	Signed	Approved	Note
△				
△				
△				
△				
△				

承認 APPR.	検図 CHECK	設計 DESI.	製図 DRAWN
技術部 '24.4.-4 西川	技術部 '24.4.-4 花本	技術部 '24.4.-4 首藤	

作成：DATE 2024年4月4日
尺度：SCALE Free
品名：NAME 正V逆V結線変圧器
鎌田信号機株式会社 KAMADA SIGNAL APPLIANCES CO.,LTD.
図番：DRAWING NUMBER 97HB5009-D3Y
REV. A
図名：TITLE 仕様・外観寸法図

三角図法：3RD 単位 UNIT：mm