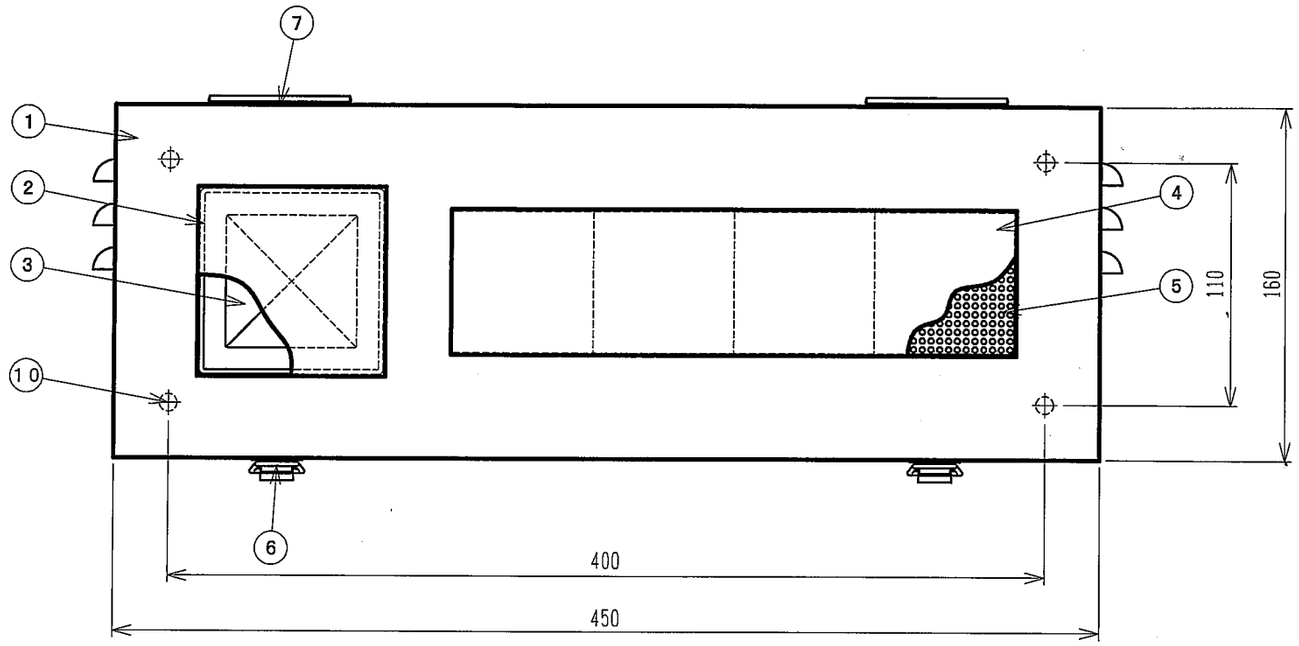


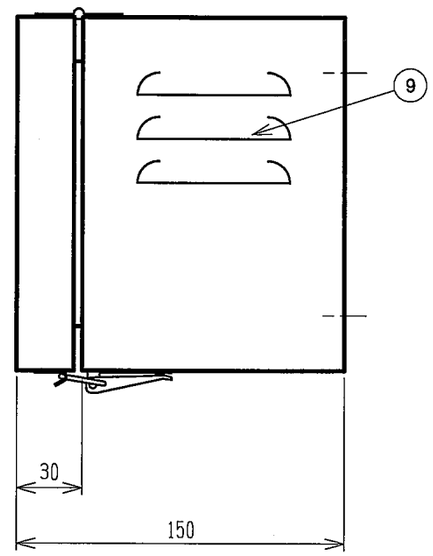


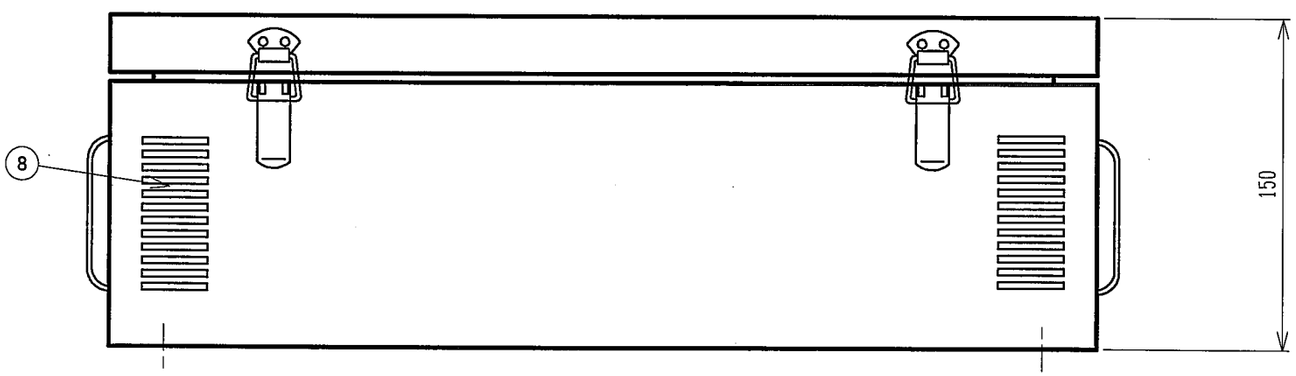


| 番号 | 名　称 | 備　考 |
|---|---|---|
| 1 | 本　体 | 鋼板　t 1．6 |
| 2 | ア クリル | 3mm透明 |
| 3 | フラッシュライト | クリア　点滅 |
| 4 | ア クリル | 3mmブラウンスモーク |
| 5 | L E D | 64mm×4桁（赤・緑・橙） |
| 6 | パッチン錠 | SUS製　2ヶ |
| 7 | 蝶　番 | SUS製　2ヶ |
| 8 | 通 風 孔 | 底面　2ヶ |
| 9 | 放 熱 孔 | 両側面 |
| 10 | 取 付 穴 | 4－φ8 |
| | 塗 装 色 | N1　半ツヤ |

指定なき寸法公差はJIS　B0405－cとする

| No. | Date | Signed | Approved | Note |
|---|---|---|---|---|
| △ | | | | |
| △ | | | | |
| △ | | | | |
| △ | | | | |

| 承認 | 検図 | 設計 | 作図 |
|---|---|---|---|
| 技術部 15.11 高木 | 技術部 15.11 高木 | 技術部 15.8.11 遠藤 | 技術部 15.8.11 遠藤 |

作成　H27　年　8　月　11　日

鎌田信号機株式会社

尺度 1/3　単位mm　第三角法

| 品名 | 落雷注意表示板（壁掛型） | 図番 | 15M7356－G01 |
|---|---|---|---|
| 品番 | | 図名 | 外　観　図 |